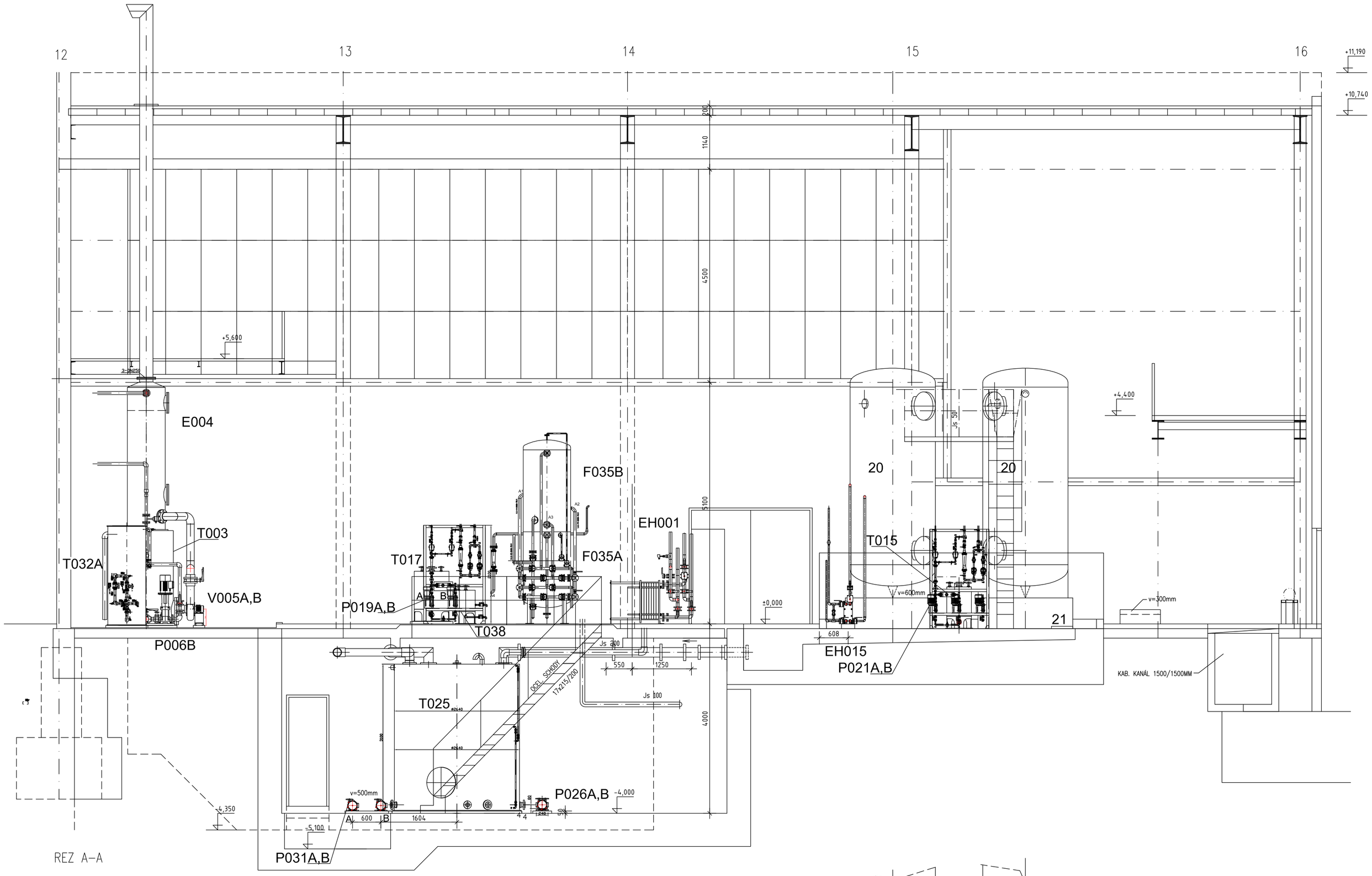

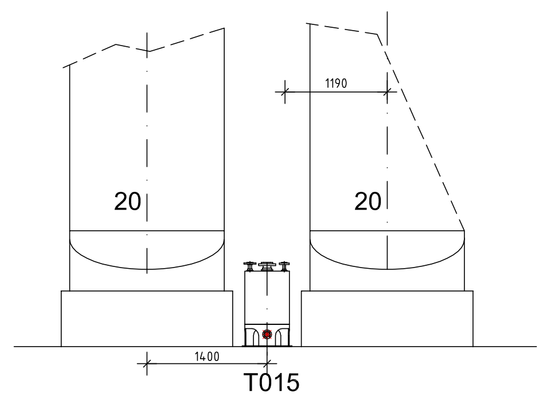

POZNÁMKY:

SÚVISIACE VÝKRESY:

STROJNÉ DISPOZÍCIE – PÔDORYS ±0,000m	V.Č. JK.11.DPS.01.02.05
STROJNÉ DISPOZÍCIE – PÔDORYS –4,000m	V.Č. JK.11.DPS.01.02.06
STROJNÉ DISPOZÍCIE – PÔDORYS STRECHY	V.Č. JK.11.DPS.01.02.07
STROJNÉ DISPOZÍCIE – REZ B–B	V.Č. JK.11.DPS.01.02.09
STROJNÉ DISPOZÍCIE – REZ C–C	V.Č. JK.11.DPS.01.02.10

R E V í Z I A

Č.R.	DÁTUM	POPIS_ZMENY	VYPRACOVAL		KONTROLOVAL	
1	06.10.2011	ZMENA OBJEMU T 025	GUIZON		KONTROLOVAL	
1	06.10.2011	ZMENA ČERPADIEL P 031 A,B	GUIZON		KONTROLOVAL	
1	06.10.2011	ZMENA ČERPADIEL P 026 A,B	GUIZON		KONTROLOVAL	

ZOZNAM ZARIADENÍ

P.Č.	NÁZOV	PARAMETRE	POČ. KS	HMOTNOSŤ (kg)	POZNÁMKA
EH001	OHRIEV. SUROVEJ VODY		1	155	NOVÝ
T003	ZÁSOBNÍK DEKARBO.VODY	D=1200mm, v=2000mm, OBJEM V=2 m^3	1	200	NOVÝ
E004	PREVZDUŠŇOVACIA VEŽA	D=800mm, v=3200mm, OBJEM V=1500 l	1	200/500	NOVÝ
P006A/B	ČERPADLÁ DEKARBONIZOVANEJ VODY	Q=12,5 t/hod, H=60m, 4,0kW	2	60	NOVÝ
EH013	OHRIEVAČ RIEDIACEJ VODY	Q=3 t/hod, T MAX 30°C	1	155	NOVÝ
T015	ZÁSOBNÍK 46% NaOH	D=520mm, v=620mm, OBJEM V=0,12m^3	1	200	NOVÝ
T017	ZÁSOBNÍK 32% HCl	D=735mm, v=800mm, OBJEM V=0,34m^3	1	500	NOVÝ
P019A/B	DÁVKOVACIE ČERPADLO 32%HCl	Q=45,6/456 l/hod, H=50m, 0,53kW, 230V	2	60	NOVÝ
T020A/B	ZÁSOBNÍK 46% NaOH	D=1800mm, v=4850mm, OBJEM V=10m^3	2	2300	EXISTUJÚCI
P021A/B	DÁVKOVACIE ČERP. 46% NaOH	Q=13,9/139 l/hod, H=50m DURA 10	2	60	NOVÉ
T025	NEUTRALIZAČNÁ NÁDRŽ	D=2300mm, L=3150mm, OBJEM V=12m^3	1	2100	NOVÁ
P026A/B	NEUTRALIZAČNÉ ČERPADLO	TYP GPMD 20–450 Q=10 t/hod, H=30 m	2	80	NOVÉ
P031A/B	ČERP. ODPADNÝCH CHEMIKÁLIÍ	Q=3 t/hod, H=30 m	2	40	NOVÉ
T032A/B	NÁDRŽ EXTERNÉHO PRANIA	D=800mm, v=2100mm, V=850 l	2	1000	NOVÁ
F035A/B	PIESKOVÉ FILTRE VSTUP. VODY	D=1000mm, v=5000mm,Q=10 t/hod	1	1200/4400	NOVÝ
T038	VODNÝ UZÁVER ZÁS. T017	D=400, v=450mm	1	40	NOVÉ
V005A/B	VENTILÁTOR VZDUCHU	Q=500 Nm/hod,0,75kW,2800ot./min–SEAT20	1	25	NOVÝ

± 0,000 = 134,450 m n.m. (B.P.V.)

TÁTO DOKUMENTÁCIA JE DUŠEVNÝM MAJETKOM J–KOPA spol. s r.o. A EXPRO spol. s r.o.
ŽIADNA ČASŤ TEJTO DOKUMENTÁCIE NESMIE BYŤ REPRODUKOVANÁ ALEBO POUŽITÁ BEZ JEJ PÍSOMNÉHO POVOLENIA

	MENO/NAME:	PODPIS/SIGNATURE:	DÁTUM/DATE:
VYPRACOVAL/DESIGNED:	DIPL.ING. J.GUIZON		10/2011
KONTROLOVAL/CHECKED:	DIPL.ING. J.GUIZON		10/2011
ZODP. PROJEKTANT/APROVED:	DIPL.ING. J.GUIZON		
HL.INŽ.PROJEKTU/PROJECT LEADER:	DIPL.ING. J.KRUMPÁL		10/2011
MANAŽÉR PROJEKTU/ PROJECT MANAGER:	DIPL.ING. M.SÝKORA		10/2011

PROJEKTANT/DESIGNER:
J-KOPA spol. s r.o. Piešťanská 7, 831 02 Bratislava
EXPRO s.r.o. P.O.BOX 12, 927 03 ŠALA (ovedľ DUSLA)
tel.fax.: +421 920 770365
e-mail: expro@slaman.sk

ZMLUVNÝ PARTNER/CONTRACTOR:
BRATISLAVSKÁ TEPLÁRENSKÁ, a.s.
BAJKALSKÁ 21/A
829 05 BRATISLAVA

NÁZOV STAVBY/NAME OF BUILDING:
REKONŠTRUKCIA CHEMICKEJ ÚPRAVNE VODY V TEPLÁRNI ZÁPAD

ČASŤ/PART:
PS.01 CHEMICKÁ ÚPRAVŇA VODY
DPS.01.2 STROJNOTECHNOLOGICKÁ ČASŤ –NOVÁ CHUV

NÁZOV VÝKRESU/DESTRIPTION:
STROJNÉ DISPOZÍCIE –REZ A–A

ARCHÍVNE ČÍSLO/ARCHIVE NO.: JK.11.DPS.01.2.08

ZÁKAZKA Č./PROJECT NO.:	JK.2011.07
ČÍSLO PRÍLOHY/ANNEX:	06
STUPEŇ PD/DOC. TYPE:	JP
FORMÁT/SIZE:	A1–8x14
MIERKA/SCALE:	1:50
SKICA/COPY NO.:	

ALL RIGHTS TO THIS TECHNICAL DOCUMENT EXCLUSIVELY BELONG TO J–KOPA LTD. THIS TECHNICAL DOCUMENT MUST NOT BE COPIED, REPRODUCED OR OTHERWISE PROVIDED TO THIRD PARTIES WITHOUT EXPLICID AGREEMENT OF THE OWNER.

REKONŠTRUKCIA CHUV TEPLÁRNE
© EXPRO "TS-A1-04fp,0W-A3x14.DWG"